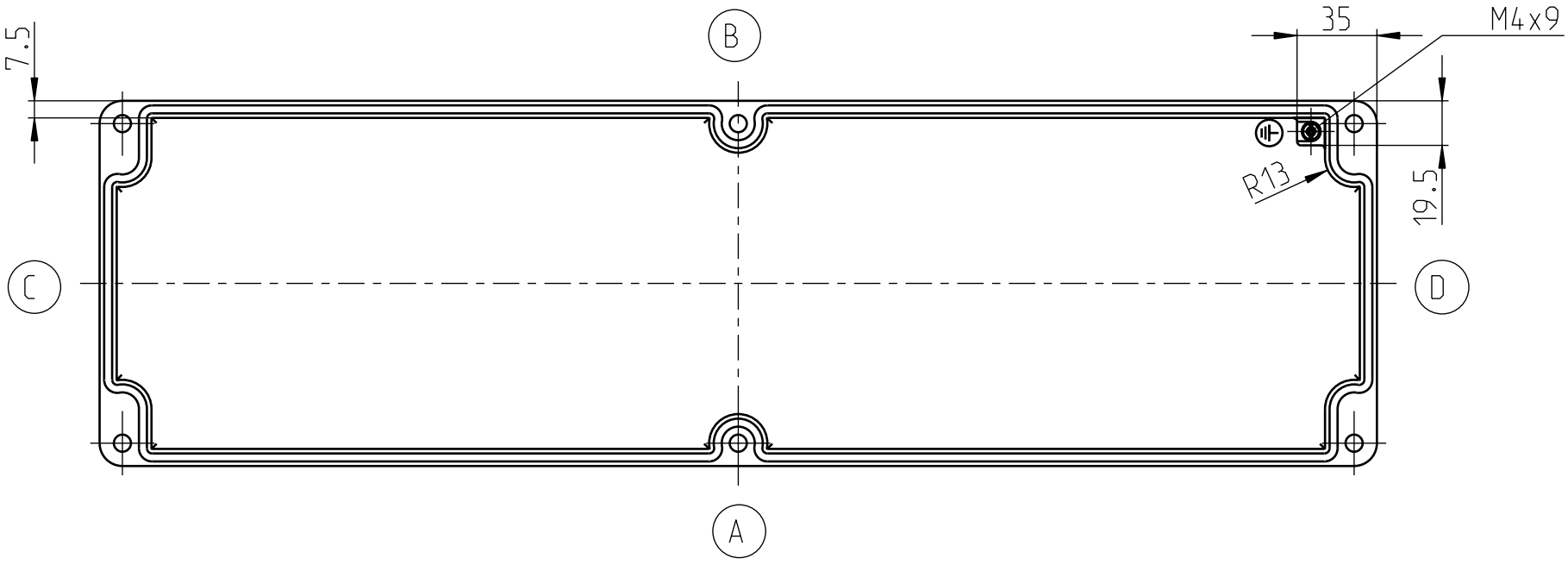

DECKEL/LID/COUVERCLE

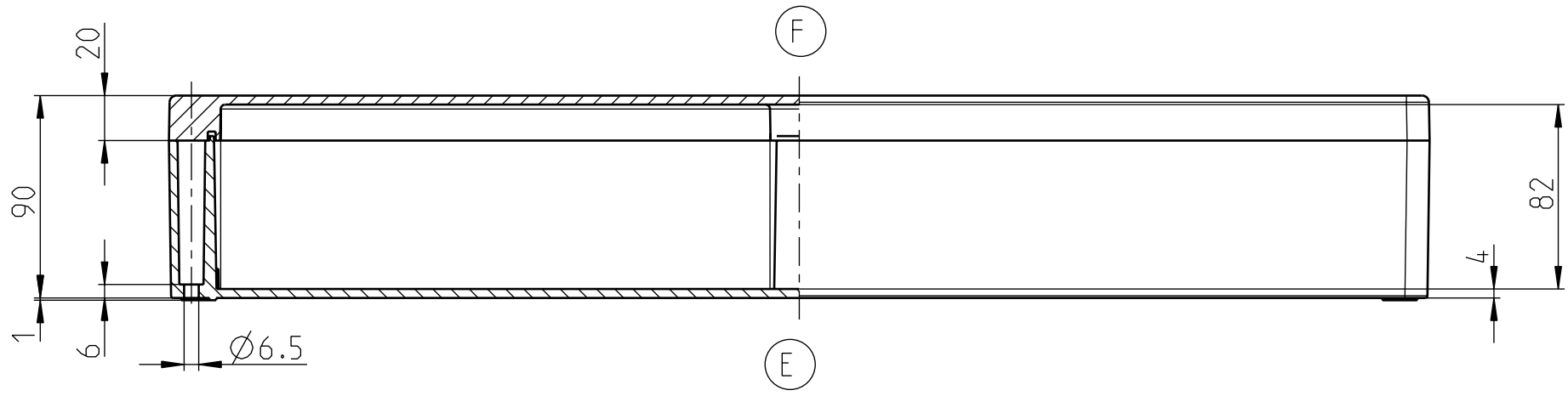

UNTERTEIL/BASE/PARTIE BASSE

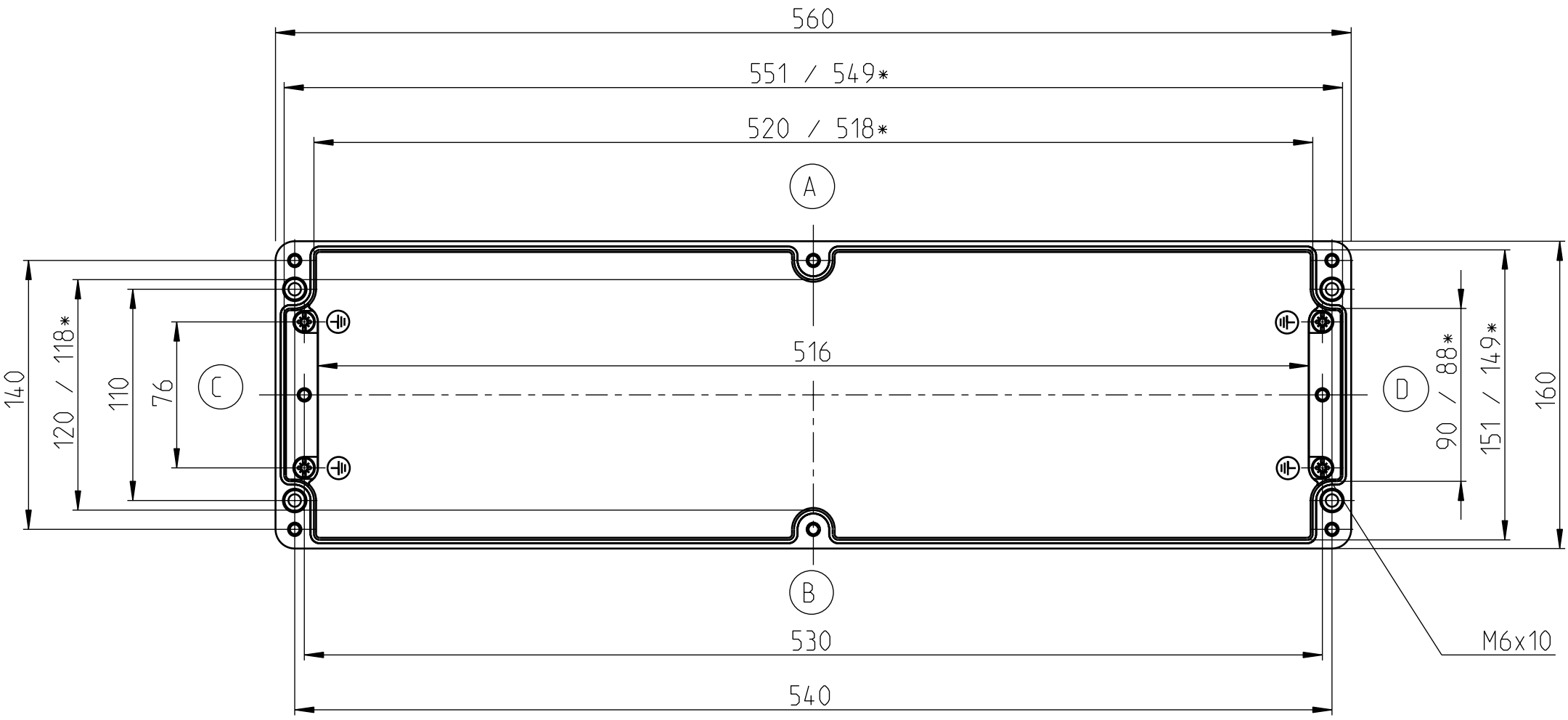

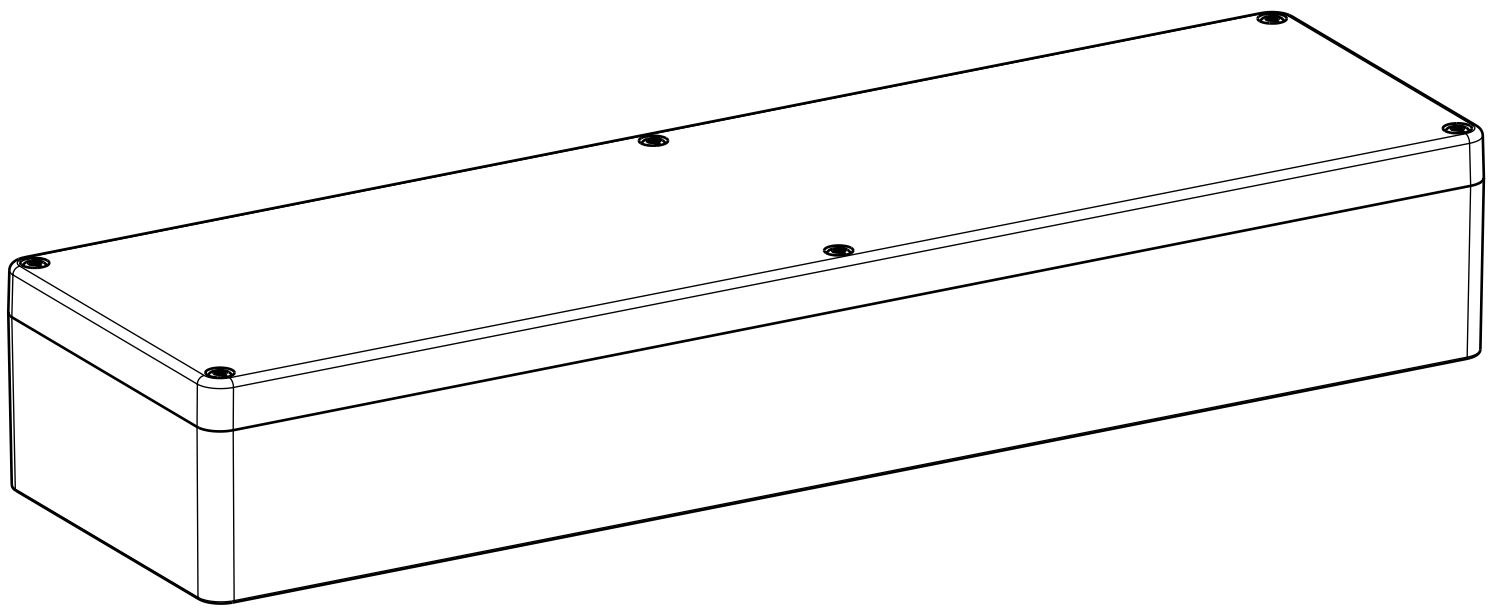

560x160x90
CA-330
Aluminiumgehäuse
erstellt am 30.11.2010
Eigentum der Bernstein AG

* Kleineres Maß in Höhe der Montageplatteauflage