vorläufige **Technische Daten**

Sicherheitsschalter

Baureihe ASI-SLK – mit getrenntem Betätiger

Typbezeichnung **ASI-SLK-M-R0-A0-0** Artikelnummer **6073200057**

Stellungsüberwachung
Schutzvorrichtung

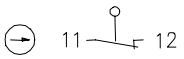

Der Betätiger ist nicht im Lieferumfang enthalten und muss separat bestellt werden.

Schaltdiagramm

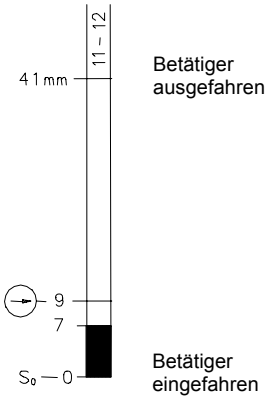

Ein Aus

Toleranz:
Betätigungskraft ± 15 %

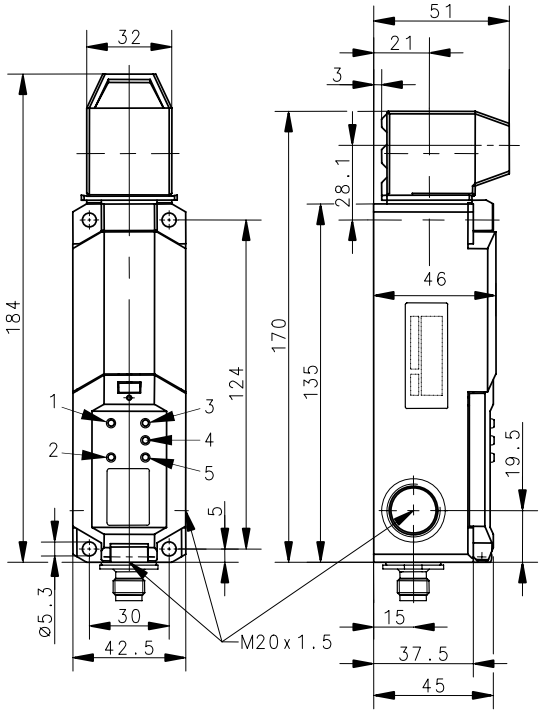

Elektrische Daten		
Schutzklasse		II, schutzisoliert
Schaltelemente		
Zwangsöffnung	⊖	nach IEC/EN 60947-5-1, Anhang K
Elektromagnet		
Hilfsspannung		DC 24 V +10%/-15%
Einschaltdauer		100% ED
Wärmeklasse		F (155 °C)
Einschaltleistung		12VA (0,2 s)
Dauerleistung		4,4VA
Betätigungsschaltspiele permanent		600/h

Dieses Dokument wird nicht Vertragsgrundlage; die darin enthaltenen Angaben stellen keine Beschreibungen zu erwartender Beschaffenheiten dar, so dass eine Sachmängelhaftung wegen eventueller Abweichungen der tatsächlichen von der hier beschriebenen Beschaffenheit ausgeschlossen ist.
Änderungen bleiben vorbehalten.

Bernstein AG, Tieloser Weg 6, D-32457 Porta Westfalica / www.bernstein.eu

AS-Interface Daten		
Spannungsbereich	U	26,5 … 31,6 V; über AS-interface verpolungssicher
Stromaufnahme	I	<50mA
AS-i Spezifikation		Profil S-7.B
		IO-Code: 0x7 ID-Code: 0xB
		ID-Code1: 0xF ID-Code2: 0xE
AS-i Eingänge		Betätigerkontakt: Datenbits D0/D1 = statisch 00 oder dynamische Codeübertragung
		Zuhaltungskontakt: Datenbits D2/D3 = statisch 00 oder dynamische Codeübertragung
AS-i Ausgänge		D0 Zuhaltemagnet, 1 = Magnet bestromt
		D1 LED4 grün, 1 = LED ein*
		D2 LED5 grün, 1 = LED ein*
		D3 *1 = D1 und D2 steuern LED4 und LED5
		0 = D1 und D2 haben keine Funktion
		LED4 = Betätiger
		LED5 = Zuhaltung
Parameterbits		keine Funktion
AS-i Adresse		voreingestellt auf Adresse 0

Mechanische Daten		
Gehäuse		Thermoplast GV (UL94-V0)
Deckel		Thermoplast GV (UL94-V0)
Betätigungseinrichtung		Thermoplast GV / Zn-GD
Betätigung		Separater Betätiger (St / PA)
Mindestbetätigungsradius	R_{min}	siehe Datenblatt Betätiger
Anfahrgeschwindigkeit	V_{max}	$0{,}5^{m}/_{s}$
Auszugskraft		≥ 27 N
Verriegelungsprinzip		Magnetkraft
Entriegelung		Federkraft
Zuhaltekraft	F_{Zh}	≤ 1500 N gemäß GS-ET-19
Umgebungstemperatur		-25 °C ... +60 °C
Kontaktart		2 Öffner (Schleichschaltglied)
Mechanische Lebensdauer		1 x 10^6 Schaltspiele (bei max. 600 Schaltspiele / h)
Befestigung		4 x M5
Anschlussart		Steckverbinder M 12 male
Steckerbelegung		1: AS-i + 2: Hilfsspannung 0V
		3: AS-i - 4: Hilfsspannung 24V
Gewicht		≈ 0,34 kg
Einbaulage		beliebig
Schutzart		IP67 nach IEC/EN 60529

Dieses Dokument wird nicht Vertragsgrundlage; die darin enthaltenen Angaben stellen keine Beschreibungen zu erwartender Beschaffenheiten dar, so dass eine Sachmängelhaftung wegen eventueller Abweichungen der tatsächlichen von der hier beschriebenen Beschaffenheit ausgeschlossen ist.
Änderungen bleiben vorbehalten.

Bernstein AG, Tieloser Weg 6, D-32457 Porta Westfalica / www.bernstein.eu

Anfahrmöglichkeiten	
4 horizontale Anfahrrichtungen durch Drehen der Betätigungseinrichtung. Wechseln der Anfahrrichtung in die vertikale Ebene durch Umstecken des Oberteils der Betätigungseinrichtung.	
Vorschriften	VDE 0660 T100, DIN EN 60947-1, IEC 60947-1
	VDE 0660 T200, DIN EN 60947-5-1, IEC 60947-5-1
	GS-ET-19, EN 50295, EN ISO 13849-1
EG-Konformität	CE
Zulassungen	
	Zulassungen in Vorbereitung

Bemerkungen

Angegebene Schutzart (IP-Code) gilt nur bei geschlossenem Deckel und Verwendung eines mindestens gleichwertigen Steckers.
Das Schaltgerät darf nicht als Anschlag verwendet werden.
Bei Stromausfall bleibt Zuhaltung der Schutzvorrichtung nicht bestehen.

Dieses Dokument wird nicht Vertragsgrundlage; die darin enthaltenen Angaben stellen keine Beschreibungen zu erwartender Beschaffenheiten dar, so dass eine Sachmängelhaftung wegen eventueller Abweichungen der tatsächlichen von der hier beschriebenen Beschaffenheit ausgeschlossen ist.
Änderungen bleiben vorbehalten.

Bernstein AG, Tieloser Weg 6, D-32457 Porta Westfalica / www.bernstein.eu