Technische Daten
Sicherheitsschalter

BERNSTEIN safe solutions

Baureihe SHS3

Typbezeichnung **SHS3-U15Z-KA 5 L**

Artikelnummer **6019390023**

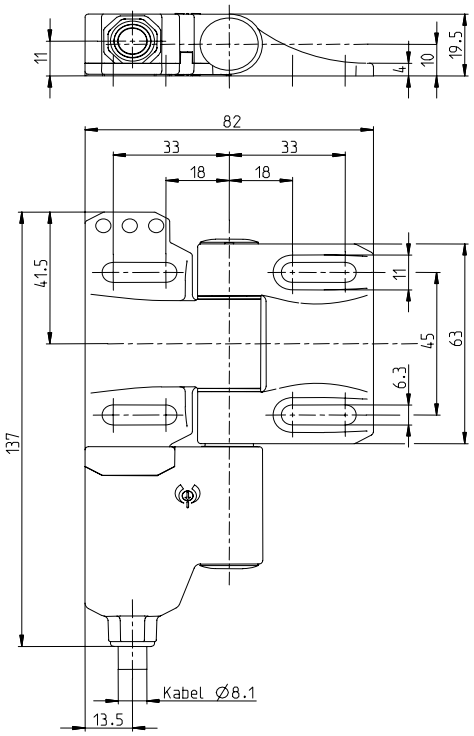

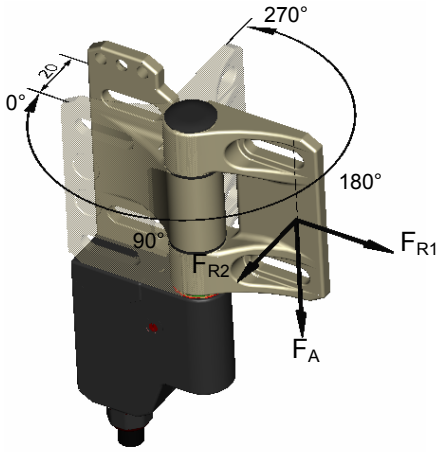

Schwenkwinkel: 0° bis 270°

Schaltdiagramm

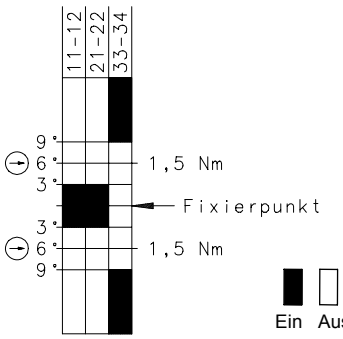

Toleranz Schaltwinkel (öffnen) + / -1,5°
Toleranz Zwangsöffnungsdrehmoment 10%
Toleranz Zwangsöffnungswinkel + / -1,5°

Schaltsymbol

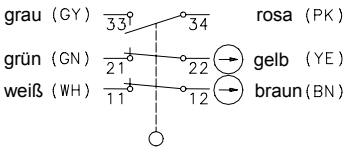

Fixierpunkt im Bereich von 0° ... 270° frei wählbar

Die Daten beziehen sich auf SHS3 mit fixiertem Schaltpunkt.

Elektrische Daten

Bemessungsisolationsspannung	U_i	250V
Konv. thermischer Strom	I_{the}	5A
Bemessungsbetriebsspannung	U_e	230V AC; 24V DC
Gebrauchskategorie		AC-15, U_e/I_e 230V/3A; DC-13, U_e/I_e 24V/1A
Zwangsöffnung	⊖	nach IEC/EN 60947-5-1, Anhang K
Kurzschlussschutzeinrichtung		Schmelzsicherung 4A gL/gG
		Schutzklasse II (schutzisoliert)

Dieses Dokument wird nicht Vertragsgrundlage; die darin enthaltenen Angaben stellen keine Beschreibungen zu erwartender Beschaffenheiten dar, so dass eine Sachmängelhaftung wegen eventueller Abweichungen der tatsächlichen von der hier beschriebenen Beschaffenheit ausgeschlossen ist.
Änderungen bleiben vorbehalten.

Bernstein AG, Tieloser Weg 6, D-32457 Porta Westfalica / www.bernstein-ag.de

Technische Daten
Sicherheitsschalter

BERNSTEIN safe solutions

Mechanische Daten	
Schalter	PBT
Scharnier	G-X22CrNi17
Umgebungstemperatur	-25°C bis +70°C (Anschlusskabel fest verlegt)
Kontaktart	Tastschalter
	2 Öffner, 1 Schließer
Mechanische Lebensdauer	10^6 Schaltspiele
Schalthäufigkeit	max. 300 Schaltungen/Std.
Befestigung	4 x M6 Schrauben DIN EN ISO 7984
	auf ebenem und biegesteifem Grund
Anschlussart	Feste Anschlussleitung 6 x 0,75 mm² x 5 m
	Mindestbiegeradius = 60 mm
Gewicht	≈ 0,65 kg
Einbaulage	Beliebig
Schutzart	IP 67 nach IEC/EN 60529
Schaltwinkel	+/- 3° ab Fixierpunkt für die Öffner
	und 9° für den Schließer
Zwangsöffnungswinkel	6°+2° ab Fixierpunkt in beiden Richtungen
	(bei 0°-3° nur in Plus-Richtung,
	bei 267°-270° nur in Minus-Richtung)
Zwangsöffnungsdrehmoment	1,5 Nm
Mechanische Belastung	F_{R1}= max. 1200 N
(Einleitrichtung der Kräfte siehe Maßbild)	F_{R2}= max. 500 N
	F_A = max. 1200 N
Vorschriften	VDE 0660 T100, DIN EN 60947-1, IEC 60947-1
	VDE 0660 T200, DIN EN 60947-5-1, IEC 60947-5-1
EG-Konformität	CE
Zulassungen	
	BG, $_C$CSA$_{US}$ B300

Bemerkungen

Die Befestigung der Schutzeinrichtung muss immer durch mindestens zwei SHS3 erfolgen! Siehe max. Belastung. Wenn die Risikobeurteilung der Maschine eine einkanalige Auswertung zulässt, kann ein Leerscharnier als Tragelement eingesetzt werden.

Wird das SHS3 bei einer Umgebungstemperatur von 70°C betrieben, ist eine beschleunigte Alterung der Anschlussleitung nicht ausgeschlossen!

Die Anschlussleitung ist gegen mechanische Beschädigungen zu schützen.
Die Installation der Leitung kann in Rohren oder Kabelkanälen erfolgen.

Der Hersteller / Lieferant der Maschine / Anlage ist verpflichtet die gültigen Normen für die Bemessung der Sicherheitsabstände der trennenden Schutzeinrichtung zur Gefahrenstelle zu berücksichtigen.
Hierunter fallen unter anderen die Vorschriften: EN 294, EN 349, EN 953, EN 1088, ...

Der Schalter darf nicht als Anschlag verwendet werden.

Dieses Dokument wird nicht Vertragsgrundlage; die darin enthaltenen Angaben stellen keine Beschreibungen zu erwartender Beschaffenheiten dar, so dass eine Sachmängelhaftung wegen eventueller Abweichungen der tatsächlichen von der hier beschriebenen Beschaffenheit ausgeschlossen ist.
Änderungen bleiben vorbehalten.

Bernstein AG, Tieloser Weg 6, D-32457 Porta Westfalica / www.bernstein-ag.de