Bernstein-Gehäusetechnik
Typ:CP-400
8/98

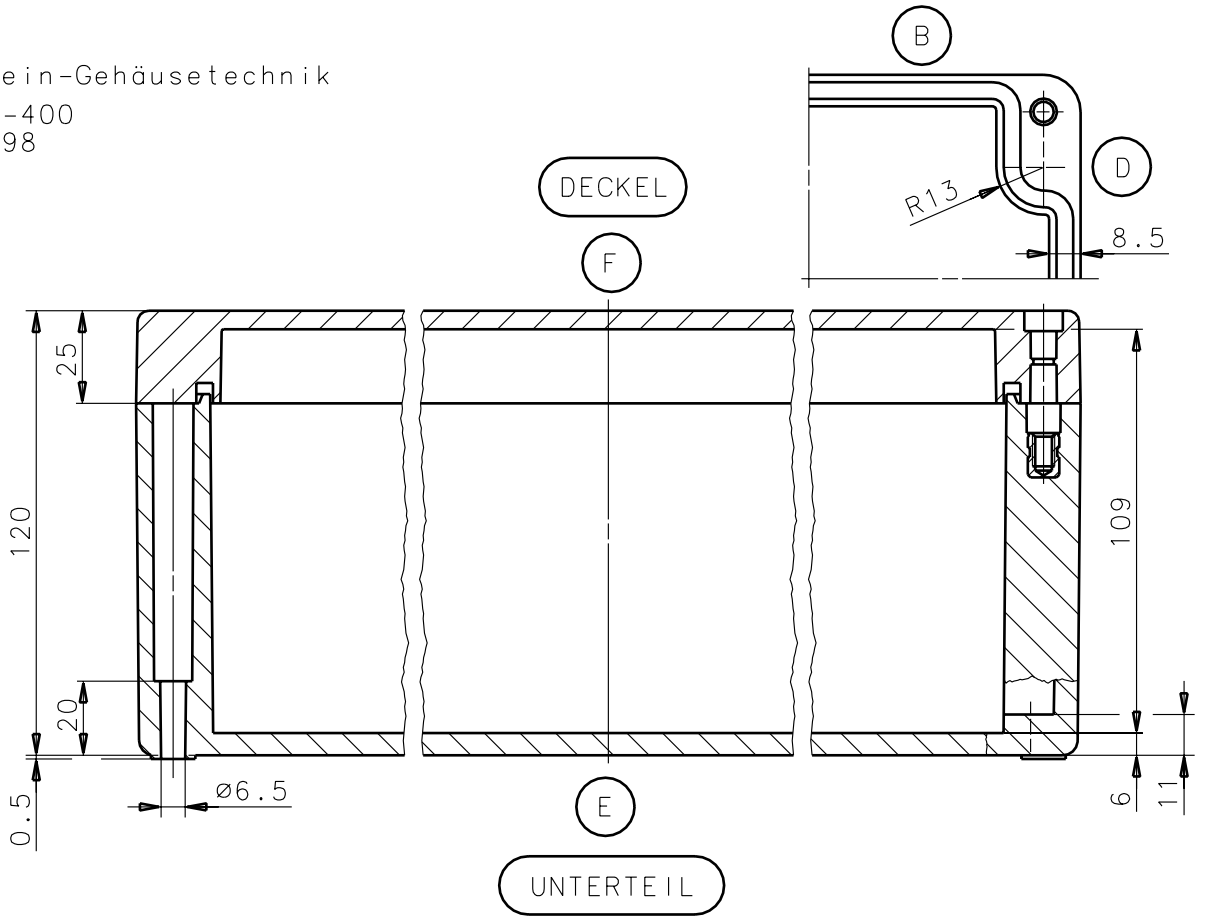

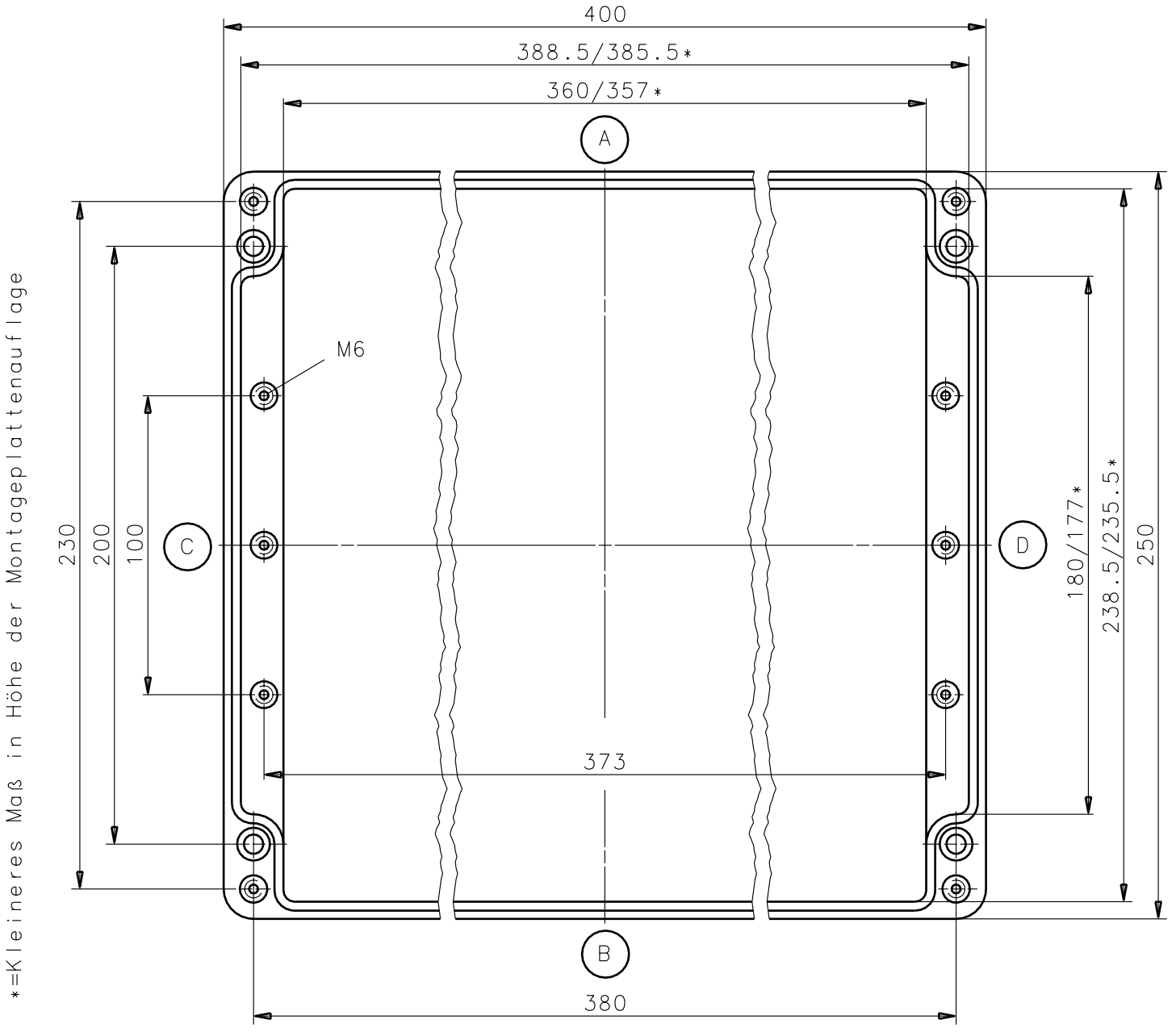

*=Kleineres Maß in Höhe der Montageplattenauflage