Bernstein-Gehäusetechnik
Typ:CP-150
8/98

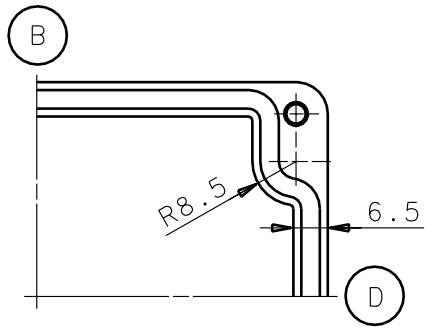

DECKEL

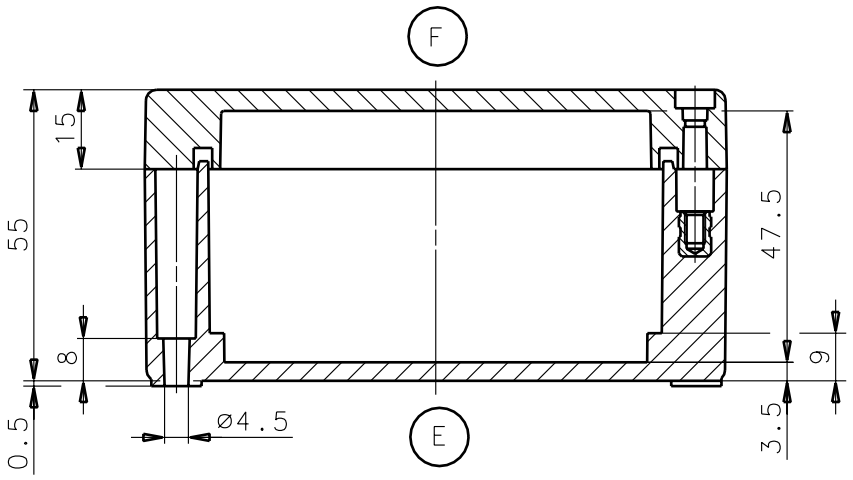

UNTERTEIL

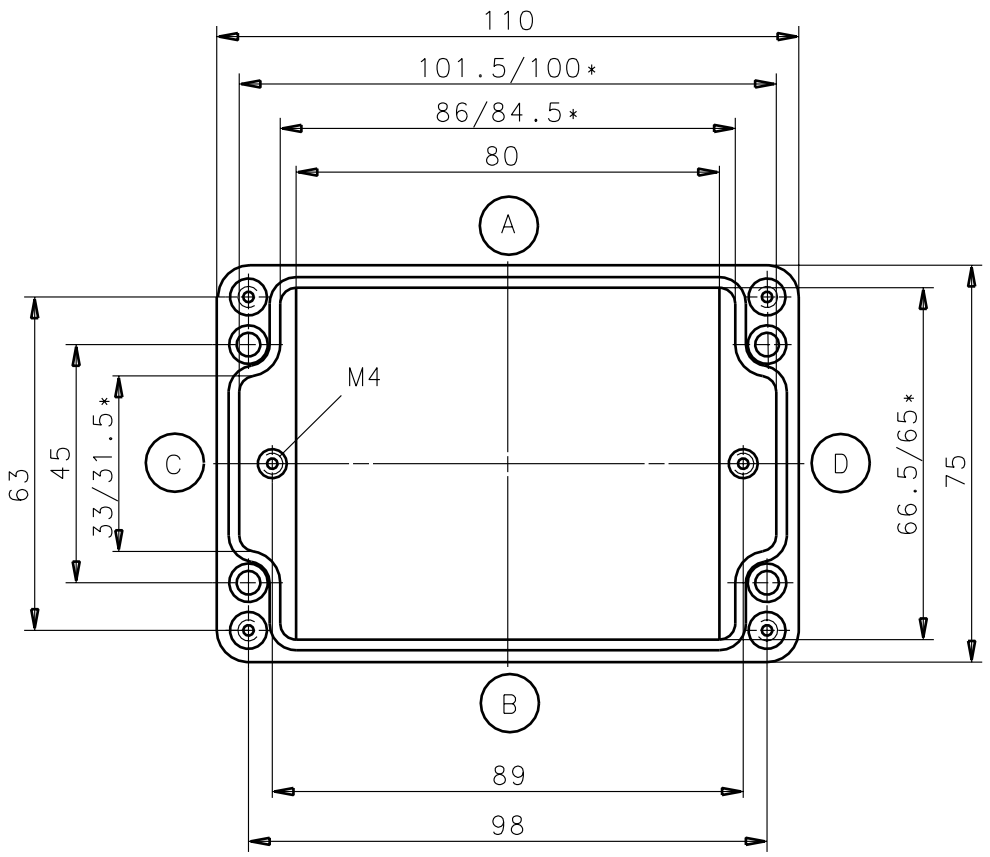

*=Kleineres Maß in Höhe der Montageplattenauflage