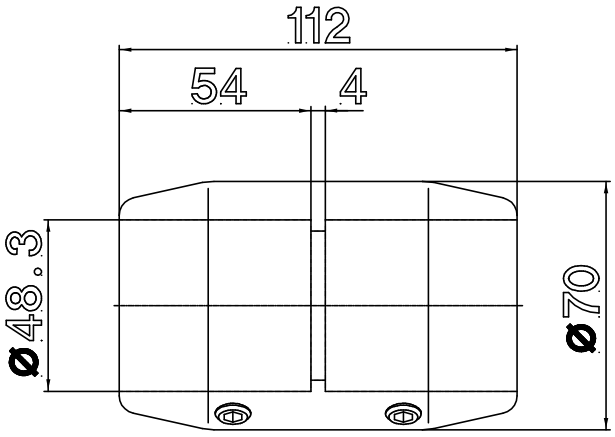

CS-480 NR
Verbindungsmuffe
1013051200
10. 03. 1999 dan