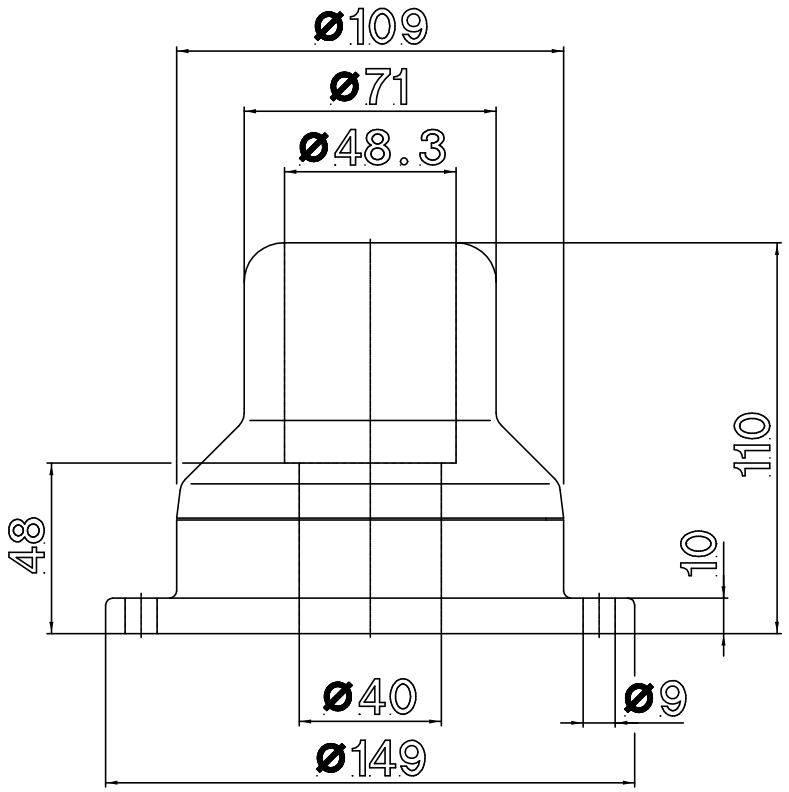

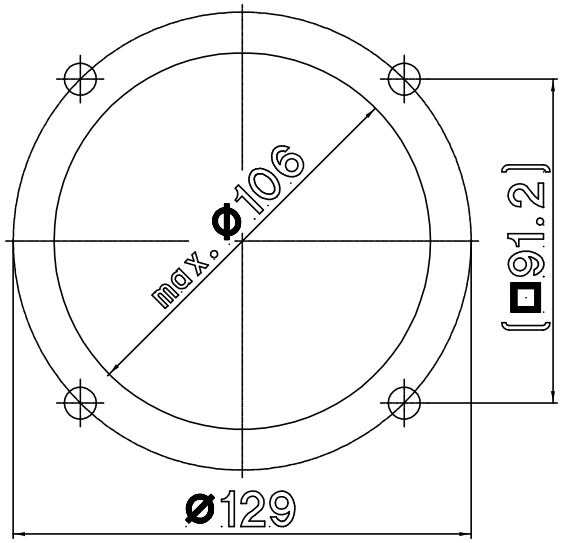

CS-480 NR
Standfuß drehbar
Außenbefestigung
1013050500
09. 04. 1999 dan